Spielwert
Unsere Kugelbahn ist ein ganz besonderes Erlebnis. Mehrfachstart, Kreiselwanne, verstellbare Scheibe und ein spannender Bahnverlauf bieten ein abwechslungsreiches und anregendes Spiel. Das Verfolgen und Beobachten der laufenden Kugeln bis ins Ziel sowie der Neustart ermöglichen einen lebhaften und bewegungsintensiven Spielverlauf. Zusätzlich kann mit der verstellbaren Scheibe die Laufrichtung der Kugeln verändert werden.

Die Farbgebung auf den Fotos entspricht nicht der Standardausführung.

Kugelbahn klein, Variante 1
Kugelbahn klein, Variante 2
Kugelbahn mittel

Wesentliche Merkmale
- Selbsterklärende, ansprechende Gestaltung
- Spielerische Vermittlung einfacher physikalischer Grundsätze und Abläufe
- Spielimpuls: Beobachtung, Experiment, Kommunikation, Bewegung

Empfohlen für
- Kindergartenkinder
- Schulkinder
- Nur betreute Spielbereiche
- Freizeitparks

Barrierefrei
- Selbsttätiges Spiel

Lieferumfang

Best.-Nr. 9.19100
6 Laufbahnen
1 Verstellbare Scheibe
2 Kugeln

Best.-Nr. 9.19200
7 Laufbahnen
1 Kreiselwanne
1 Verstellbare Scheibe
2 Kugeln

Best.-Nr. 9.19500
7 Laufbahnen
1 Kreiselwanne
1 Verstellbare Scheibe
1 Endteller
2 Kugeln

9.19100

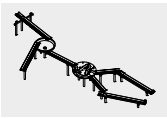

9.19200

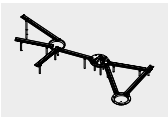

9.19500

© Richter Spielgeräte GmbH 06/22

Entwurf F. Dorband / K. H. Thiele

Best.-Nr. 9.19100 Kugelbahn klein, Variante 1

Sicherheitsbereich
Gerätemaß
Funktionsbereich

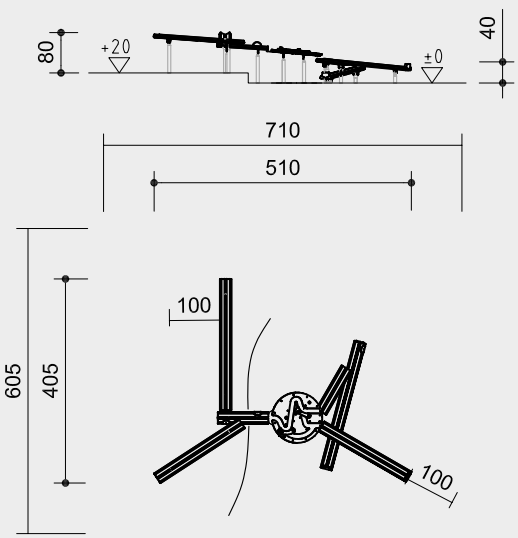

Best.-Nr. 9.19200 Kugelbahn klein, Variante 2

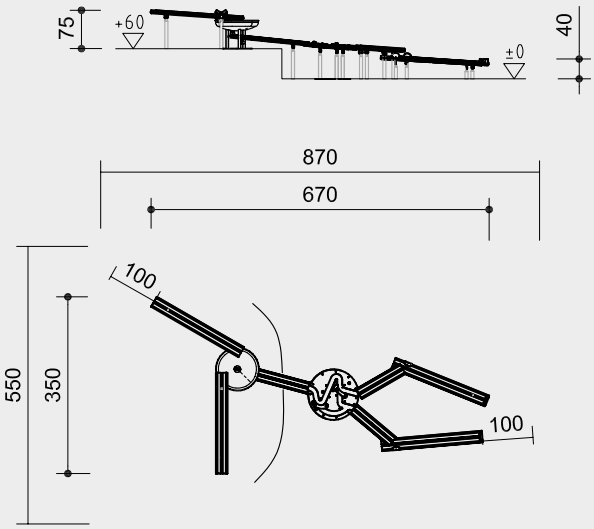

Best.-Nr. 9.19500 Kugelbahn mittel

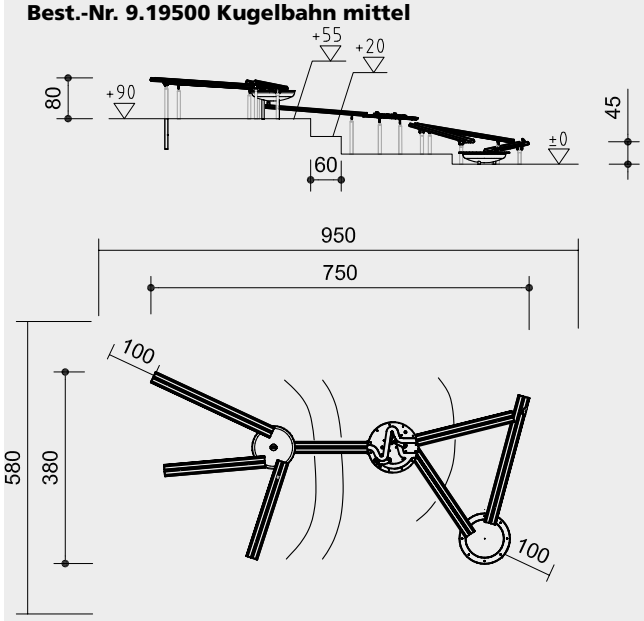

Maßstab 1:150

Sicherheitsprüfung nach DIN EN 1176

9.19100

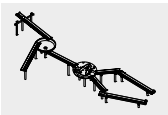

9.19200

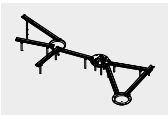

9.19500

Technische Angaben

Laufbahnen aus nicht imprägnierter Gebirgslärche

Herzgetrennt
Schnitthölzer herzgetrennt, dadurch Verminderung von Rissanfälligkeit und unerwünschter Formänderung

Bodenverankerung
Alle Teile zur Bodenverankerung sind aus feuerverzinktem Stahl bzw. Edelstahl

Weitere Erläuterungen zu den Qualitätsmerkmalen siehe Preisliste.

Kreiselwanne und Endteller aus V2A, glasperlengestrahlt

Verstellbare Scheibe aus HPL Hochdruck-Schichtpressstoffplatte, Stärke 10 mm
Gummielemente aus PAK-freiem Elevatorgurt, textillaminiert
Kugeln aus PAK-freiem Hartkunststoff

Abmessungen
(geringe Abweichungen möglich)

Best.-Nr. 9.19100
Kugelbahn klein, Variante 1

Höhe	0,80 m
Länge	5,10 m
Breite	4,05 m
Gewicht	165 kg

Best.-Nr. 9.19200
Kugelbahn klein, Variante 2

Höhe	0,75 m
Länge	6,70 m
Breite	3,50 m
Gewicht	200 kg

Best.-Nr. 9.19500
Kugelbahn mittel

Höhe	0,80 m
Länge	7,50 m
Breite	3,80 m
Gewicht	245 kg

Installationshinweise

Untergrund
entsprechend einer Fallhöhe ≤ 0,60 m
(ausführliche Erläuterung siehe Preisliste)

Fundamente
Best.-Nr. 9.19100
11 Stück 50 x 50 x 40
1 Stück 70 x 70 x 40
Aushubtiefe 60 cm
Best.-Nr. 9.19200
11 Stück 50 x 50 x 40
1 Stück 70 x 70 x 40
1 Stück 60 x 60 x 40
Aushubtiefe 60 cm
Best.-Nr. 9.19500
13 Stück 50 x 50 x 40
1 Stück 70 x 70 x 40
2 Stück 60 x 60 x 40
Aushubtiefe 60 cm

Achtung!
Für Baustellenmaße aktuelle Montageanleitung anfordern.
Technische Änderungen vorbehalten.